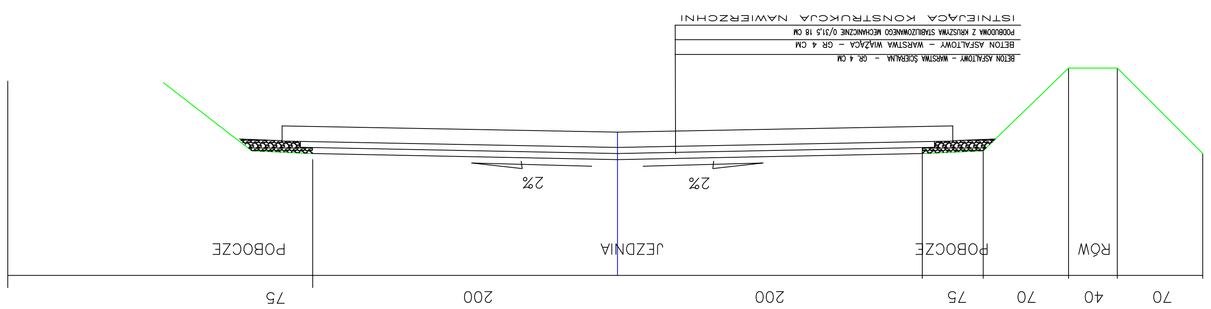


PRZEKRÓJ NORMALNO–KONSTRUKCYJNY –km 0+200 do 0+330

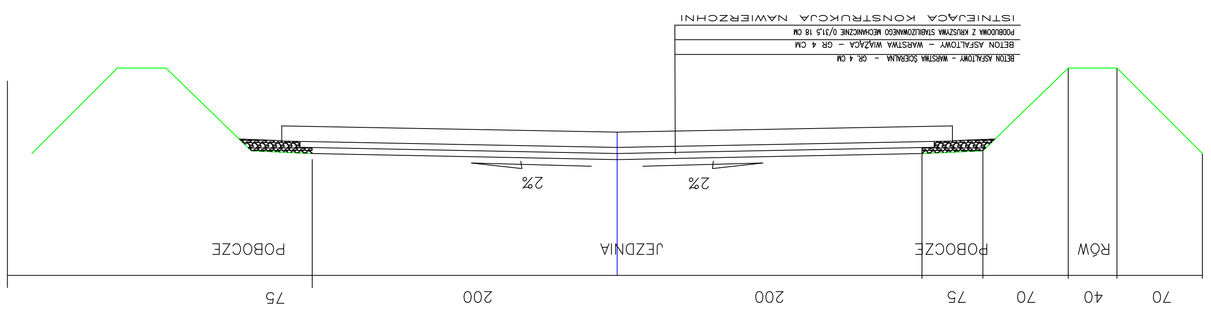


PRZEKRÓJ NORMALNO–KONSTRUKCYJNY –km 0+370 do 0+702

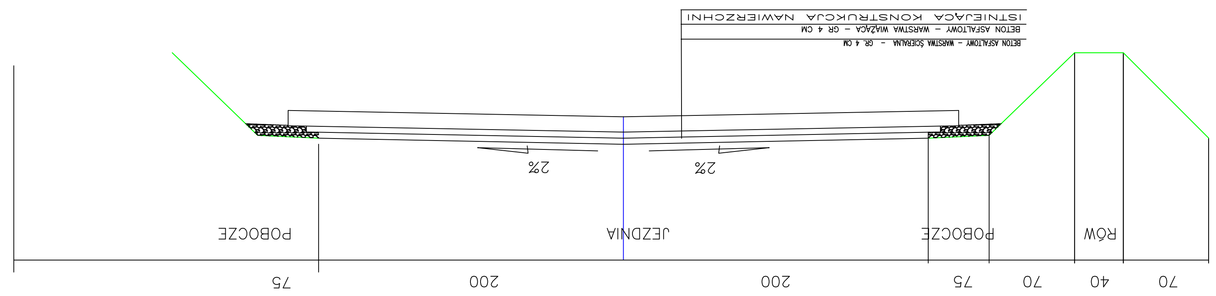


PRZEKRÓJ NORMALNO–KONSTRUKCYJNY –km 0+100 do 0+200

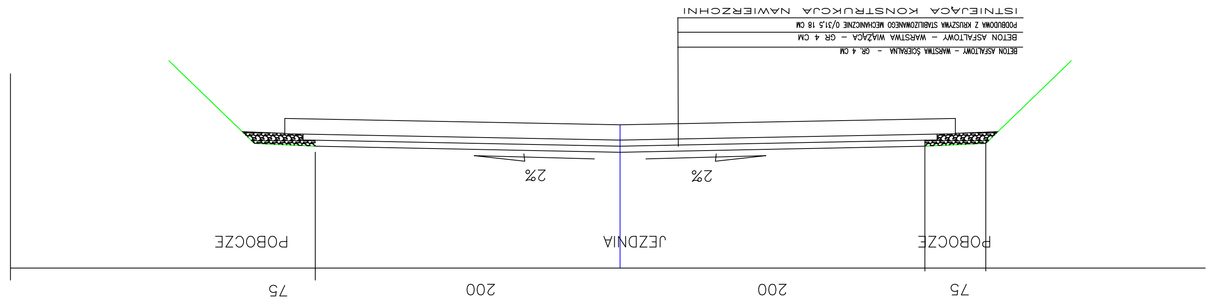


PRZEKRÓJ NORMALNO–KONSTRUKCYJNY –km 0+330do 0+370

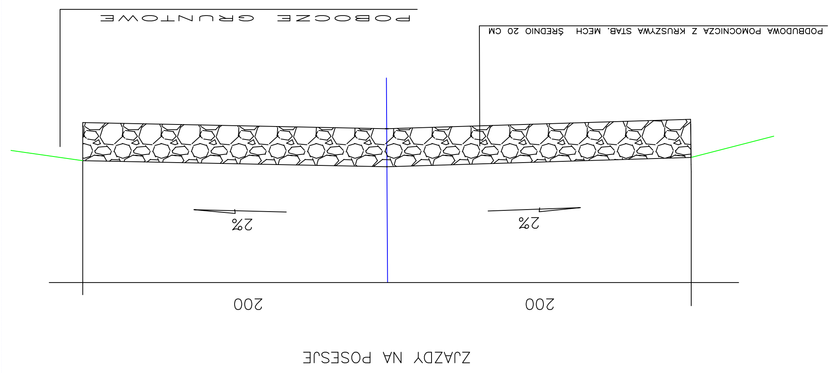


ZJAZDY NA POSESJE

| | | | |
|---|---|---|---|
| Biuro Usług Technicznych Stanisław Kamiński<br>25-390 Kielce ul. Dymińska 53 | | | |
| Projektanci: mgr inż. Zenon Kubicki, KI. 144/91 | Uprawnienia: mgr inż. Stanisław Kamiński, KI. 79/91 | | |
| Stadium: Projekt budowlany-wykonawczy | Inwestor: GMINA ZAWKÓW<br>UL.OPOCZYŃSKA 5, 26-330 ZAWKÓW | | |
| Przedsięwzięcie: PRZEBUDOWA DROGI GMINNEJ W MIEJSCOWOŚCI TOPOLICE | | Skala: 1:25 | |
| | | Nr rys.: 1.4 | |
| Temat rysunku: PRZEKROJE NORMALNO-KONSTRUKCYJNE | | Data: STYCZEŃ 2016 r | |